Clasificación funcional de los recipientes de TSHT lisa, según Mayet 1984

Cuencos

Cuencos	con ala	cuerpo hemisférico	borde liso	horizontal	Mezquiriz 5 -> 6 6-**Palol 8**
				incurvado	
				oblícuo	
		cuerpo troncocónico	borde decorado	ruedecilla	
				acanalados	
				estampada	
	Sin ala (poco homogéneos)	Cuerpo no carenado	Abierto		**8**-Palol 10
			Incurvado hacia interior		**8**-Palol 10
		Carenado con moldura	Incurvado hacia interior		**Palol 11**
			Vertical o exvasado		**Palol 9**

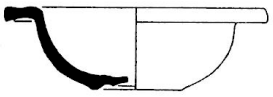

Cuencos con ala

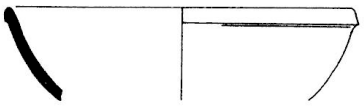

Cuencos sin ala

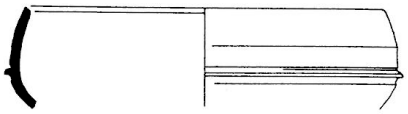

Cuencos moldurados

Cuenco acampanado 37 tardía	Versión lisa de la 37 tardía B decorada	**37tardía lisa**

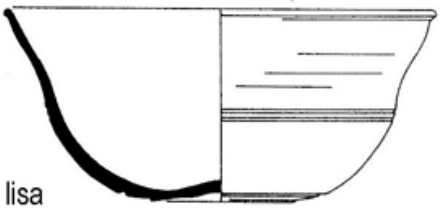

37 tardía lisa

Clasificación funcional de los recipientes de TSHT lisa, según Mayet 1984

Copas o platos hondos

Copas o platos hondos de fondo estrecho y panza oblícua	Rematada en borde almendrado		Paz 83A
	Rematada en borde grueso poco diferenciado		Paz 83B
	Sin borde diferenciado		6 -> 77
	Con borde rectilíneo	Exvasado	Paz 82A
		Vertical	Paz 82B
		Con decoración estampada	Paz 82C

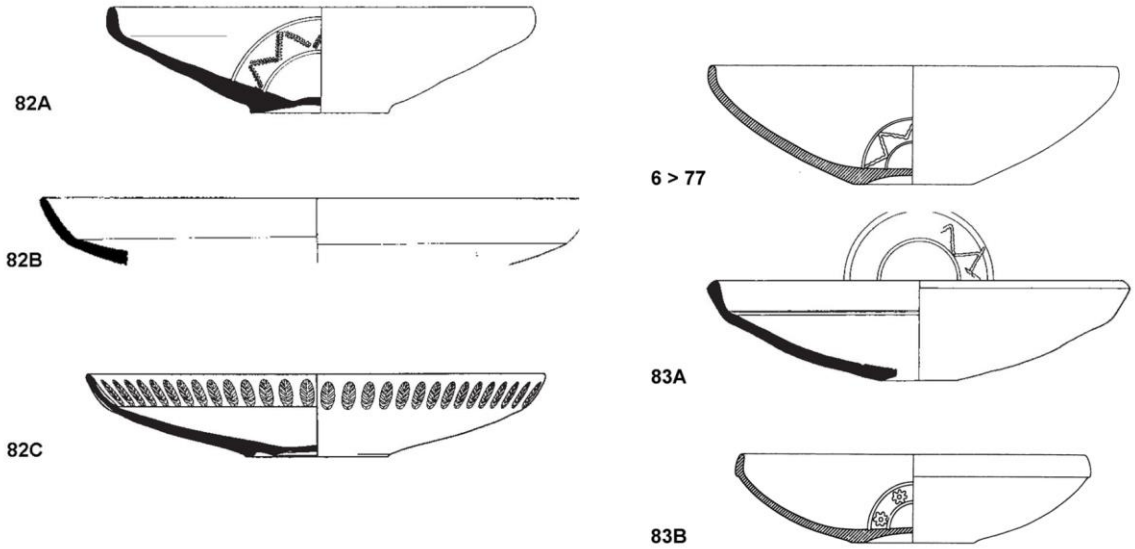

Clasificación funcional de los recipientes de TSHT lisa, según Mayet 1984

Platos hondos

Platos hondos Ø≤20 cm	sin borde	panza redondeada	+pequeño labio redondeado	80-Palol 1 grupo 3A
			Rematado en simple bisel	80/Palol 1 Grupo 2B
		panza carenada		80-Palol 1 grupo 4A
	con borde	Vertical saliente respecto de la panza		71-**Palol 2** grupo 1-2 80-Palol 1 grupo 3B
		Vertical reentrante respecto de la panza		71-Palol 2 grupo 3
	Con ala			74-Palol 4

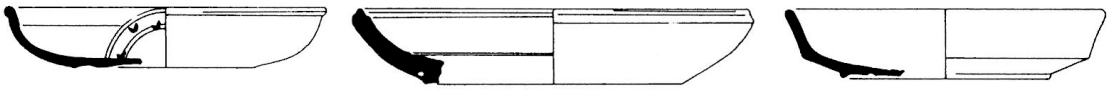

Platos hondos sin borde p. redondeada

P.h.s.b. panza carenada

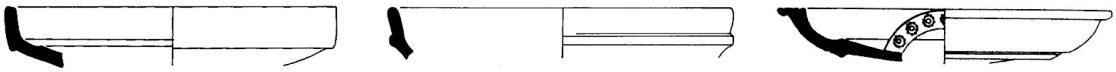

Platos hondos con borde vertical respecto de la panza

Platos hondos con ala

Clasificación funcional de los recipientes de TSHT lisa, según Mayet
Grandes platos

Grandes platos	Con ala horizontal		Ancha/Corta	Horizontal	74-**Palol 4** (debería incluir a Palol 3)
			Gruesa/Fina	Oblícua	
			Lisa/Decorada	Inclinada	
	Sin ala horizontal	Borde formado simple engrosamiento de la pared			71-Palol 2 Grupo 5
		Con borde desdoblado o bífido			71-Palol 2 Grupo 6B
		Con borde rematado en simple bisel Panza ± incurvada			80/Palol 1 Grupo 2B
		Con borde ± vertical o exvasado formando ángulo neto con la panza			80-**Palol 1** grupo 2 80-Palol 1 grupo 3
		Con borde almendrado	Vertical grueso		71-Palol 2 grupo 6
			± reentrante		71-Palol 2 Grupo 4b
			Alargado y estrecho, vertical u oblicuo hacia el exterior		71-Palol 2 Grupo 4a

Grandes platos con ala horizontal

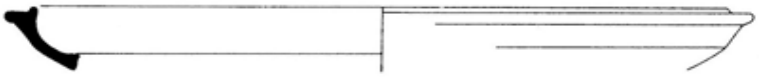

Grandes platos sin ala con el borde desdoblado

Grandes platos sin ala borde rematado simple bisel

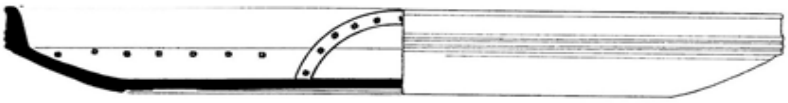

Grandes platos con borde ±vertical o exvasado formando ángulo neto con la panza

Clasificación funcional de los recipientes de TSHT lisa, según Mayet 1984

Formas cerradas
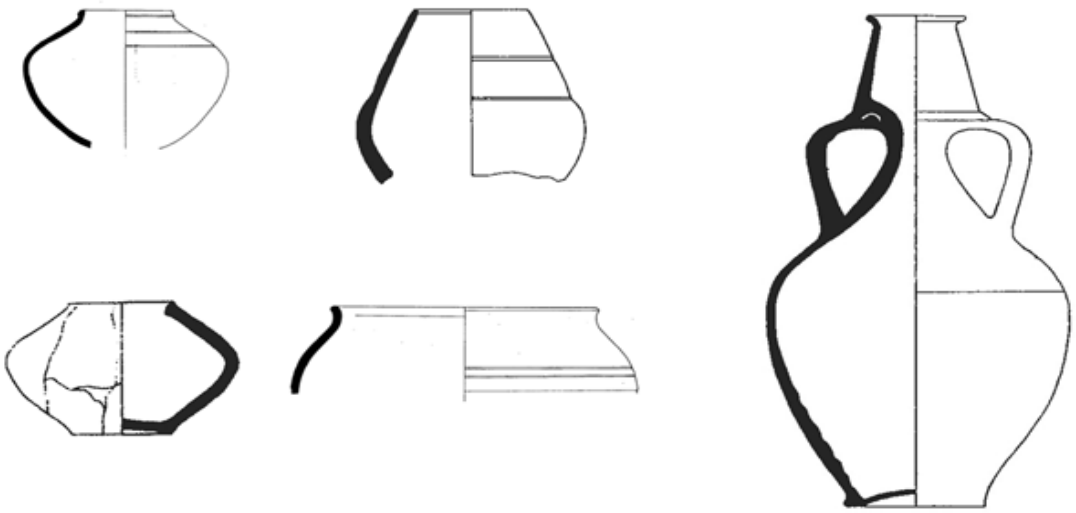
Formas cerradas	Urna u orzita				14-Palol 13
	Botella con asas, cuello estrecho y alto borde troncocónico				56-Palol 14